kw 4,9

SL2 - SL2 ECO

90 nl
6,5 bar

ZWEIKOPF-SCHWEISSMASCHINE

Schweissung von zwei 90°-Ecken während einem einzigen Schweissablauf.
Schnelles System für die Aufnahme der Zulagen.
Elektronische Steuerung der Schweissnahtbegrenzungsmesser und Schweissplattentemperatur
PLC zur Betriebskontrolle.
Schweissnahtbegrenzungsmesser aus Chrom-und Hartstahl regulierbar von 0,2 mm bis 2 mm wie im Auftrag angegeben und Möglichkeit zum Schweissen von Farb-und Kunststoffprofilen.
Automatische Eröffnung des Schweisskopfes am Ende des Schweissablaufs.

SL2

SL2 ECO

Liste des Ausstattungsmaterials:

- *Profilauflage.*
- *Teflonbogen für die Schweissplatte.*
- *Verpackung mit Schutzplastikfolie.*
- *1-Liter Kanister Schmieröl für die Pneumatikanlage.*
- *Blaspistole mit 6 meter Rohr.*
- *Betriebs-und Wartungsanleitung + Ersatzteilkatalog.*
- *Dienstschlüssel.*

kw 4,9

SL2 - SL2 ECO

90 nl
6,5 bar

MÖGLICHE SCHWEISSUNGEN

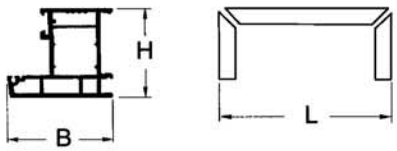

Cod.	B (mm.) max.	H (mm.) max.	L (mm.) min.	L (mm.) max.
YO0890066	150	200	430	2450
YO1890076	150	200	430	3450
YO0890124	150	200	430	2450
YO0890063	150	200	430	3450

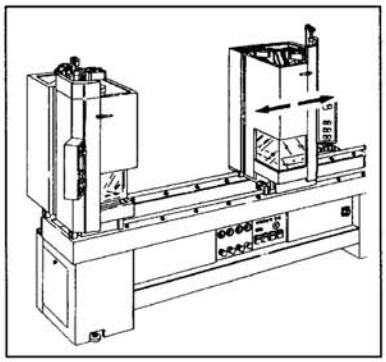

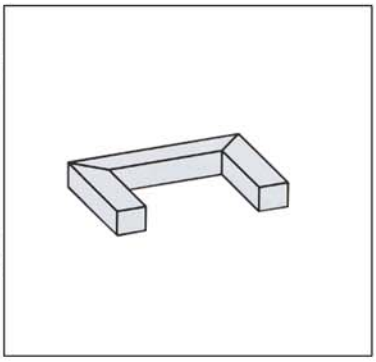

GEWICHT UND MAßEN DER VERPACKUNG

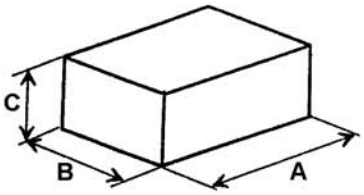

SL2 - SL2 ECO				
model	A	B	C	Kg
SL2 L. 2450	2950	800	2000	610
SL2 L. 3450	3950	800	2000	710
SL2 ECO L. 2450	2950	800	2000	610
SL2 ECO L. 3450	3950	800	2000	710

SL2-SL2ECO - SL2-2 - SL2V-SL2VECO

Codice
Artikelnr **9C1892653**

Sostegno supplementare braccio portaprofili
Zusätzliche Profil-Unterstützungarm

Codice
Artikelnr **9C1892538**

Prolunga testa Dx
Verläng. des rechten Kopfes

Codice
Artikelnr

Codice
Artikelnr

Codice
Artikelnr

Codice
Artikelnr