kw 5,8

SL2UNI-SL2UNIECO

90 nl
6,5 bar

UNIVERSELLE ZWEIKOPF-SCHWEISSMASCHINE

90° - Kämpfer- und Kreuzschweissungen.
Kämpferschweissung während einem einzigen Schweissablauf, dank der Selbstausrichtung der zwei Köpfe.
Schnelles System für die Aufnahme der Zulagen.
Elektronische Steuerung der Schweissnahtbgrenzungsmessers- und Schweissplattentemperatur.
PLC zur Betriebskontrolle.
Begrenzungsmesser aus Chrom-und Hartstahl regulierbar von 0,2 mm bis 2 mm wie im Auftrag angegeben und Möglichkeit zum Schweissen von Farb-und Kunststoffprofilen.
Automatische Eröffnung des Schweisskopfes am Ende des Schweissablaufs.

SL2 UNI

SL2 UNI ECO

Liste des Ausstattungsmaterials:

- *Profilauflage.*
- *Teflonbogen für die Schweissplatte.*
- *Verpackung mit Schutzplastikfolie.*
- *1-Liter Kanister Schmieröl für die Pneumatikanlage..*
- *Blaspistole mit 6 meter Rohr.*
- *Betriebs-und Wartungsanleitung + Ersatzteilkatalog.*
- *Dienstschlüssel.*

kw 5,8

SL2UNI-SL2UNIECO

90 nl
6,5 bar

MÖGLICHE SCHWEISSUNGEN

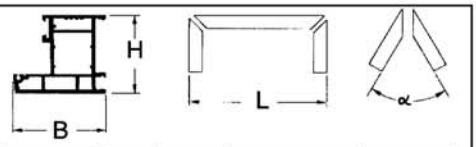

Cod.	B (mm.)	H (mm.)	L (mm.)		α	
	max.	max.	min.	max.	min.	max.
YP5890104	160	200	380	2430	30°	180°
YP5890102	160	200	380	3430	30°	180°
YP5890101	135	200	320	3430	30°	180°
YP5890125	160	200	380	2430	30°	180°
YP5890122	160	200	380	3430	30°	180°

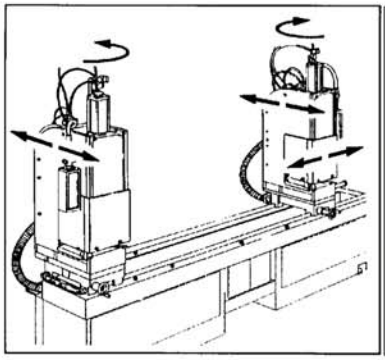

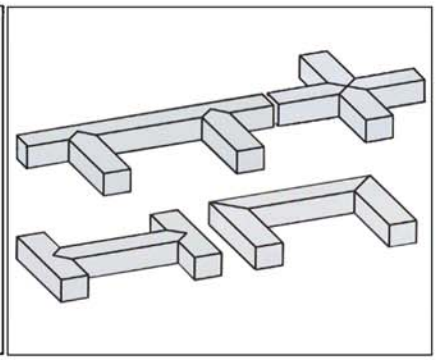

GEWICHT UND MAßEN DER VERPACKUNG

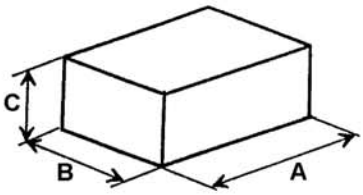

SL2 UNI - SL2 UNI ECO				
model	A	B	C	Kg
SL2 UNI L. 2430	3000	750	2350	830
SL2 UNI L. 3430	4000	750	2350	930
SL2 UNI ECO L. 2430	3000	750	2350	830
SL2 UNI ECO L. 3430	4000	750	2350	930

SL2 UNI - SL2 UNI ECO

Codice / ***Artikelnr*** **9C1892653**

Sostegno supplementare braccio portaprofili
Zusätzliche Profil-Unterstützungarm

Codice / ***Artikelnr*** **9C1892538**

Prolunga testa Dx
Verläng. des rechten Kopfes

Codice / ***Artikelnr*** **9C1892881**

Kit backfence pneumatico
Pneumatisches System für die Schweissreferenz

Codice / ***Artikelnr***

Codice / ***Artikelnr***

Codice / ***Artikelnr***