kw 9,3

SL3 UNI

140 nl
6,5 bar

UNIVERSELLE DREIKOPF-SCHWEISSMASCHINE
1 UNIVERSELLER KOPF UND 2 UNIVERSELLEN UND DREHENDEN KÖPFE

"V-Form Kämpferschweissung während einem einzigen Schweissablauf, dank der Selbstausrichtung der zwei Köpfen.
Schnelles Wahlsystem von Ecken- zu "T"- Schweissung.
Die automatische Verschiebung des Kopfes am Anfang und Ende des Schweissablaufs macht die Profil-Aufladung und Entladung leichter.
Elektronische Steuerung der Schweissnahtbegrenzungsmessers- und Schweissplattentemperatur.
PLC zur Betriebskontrolle.
Schweissnahtbegrenzungsmesser aus Chrom-und Hartstahl regulierbar von 0,2 mm bis 2 mm wie im Auftrag angegeben und Möglichkeit zum Schweissen von Farb-und Kunststoffprofilen.
Automatische Eröffnung des Schweisskopfes am Ende des Schweissablaufs.

SL3 UNI

Liste des Ausstattungsmaterials:

- *Profilauflage.*
- *Teflonbogen für die Schweissplatte.*
- *Verpackung mit Schutzplastikfolie.*
- *1-Liter Kanister Schmieröl für die Pneumatikanlage.*
- *Blaspistole mit 6 meter Rohr.*
- *Betriebs-und Wartungsanleitung + Ersatzteilkatalog.*
- *Dienstschlüssel.*

kw 9,3

SL3 UNI

140 nl
6,5 bar

MÖGLICHE SCHWEISSUNGEN

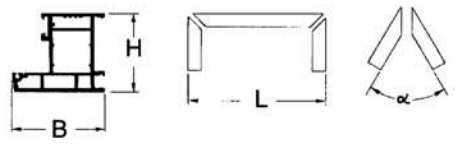

Cod.	B (mm.) max.	H (mm.) max.	L (mm.) min.	L (mm.) max.	α min.	α max.
YS3890137	135	200	320	3370	30°	180°

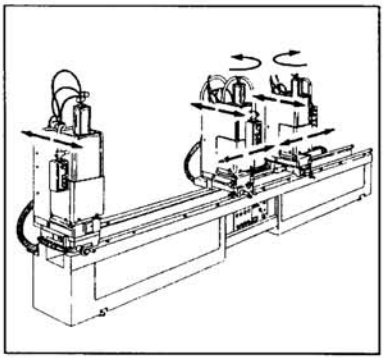

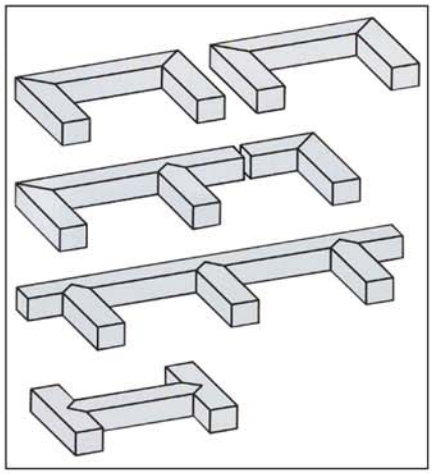

GEWICHT UND MAßEN DER VERPACKUNG

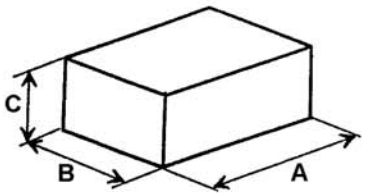

SL3 UNI				
model	A	B	C	Kg
SL3 UNI	4000	750	2350	1260

SL3TV - SL3UNI - SL4UNI - SL5UNI

Codice
Artikelnr **9C1892653**

Sostegno supplementare braccio portaprofili
Zusätzliche Profil-Unterstützungarm

Codice
Artikelnr **9C1892883**
9C1892884
9C1892885

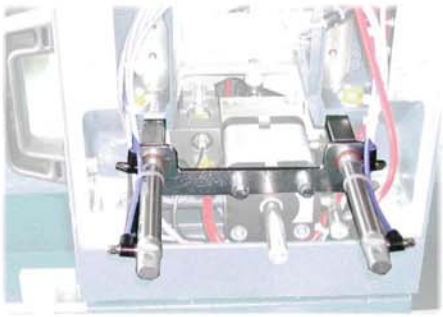

Kit backfence pneumatico
Pneumatisches System für die Schweissreferenz

Codice
Artikelnr

Codice
Artikelnr

Codice
Artikelnr

Codice
Artikelnr